جامعة المنارة
كلية الهندسة
قسم المعلوماتية

الدارات الرقمية - عملي

المحاضرة الثانية والثالثة

نظم العد:

النظام العشري

يتكون هذا النظام من الاعداد المحصور ما بين 0 الي 9
و يستخدم من قبل الانسان مثل الرقم $(87)_{10}$
حيث 7 آحاد ، 8 عشرات و كلاهما محصور من 0 الي 9

النظام الثنائي

يتكون هذا النظام من العددين 0 ، 1 فقط
و يستخدم في الحاسوب و الاجهزة الالكترونية
مثل : $(100101)_2$

النظام الثماني

يتكون هذا النظام من الارقام المحصورة ما بين 0 الي 7
مثل : $(12)_8$ - $(77)_8$ - $(65)_8$ - $(452)_8$

النظام السادس عشر

يتكون هذا النظام من الارقام المحصورة ما بين 0 الي 15
و لكن تم استبدال الارقام ←
A ←10، B ←11 ، C ←12، D ← 13 ، E ← 14 ، F ←15
مثل : $(65)_{16}$ - $(A5)_{16}$

النظام العددي	النظام العشري Decimal System	النظام الثنائي Binary System	النظام الثماني Octal System	النظام السادس عشري Hexadecimal System
الأساس Base	10	2	8	16
الأرقام المكونة له (المدى)	0 → 9	0,1	0 → 7	0 → 15 حيث: A = 10, B = 11 C = 12, D = 13 E = 14, F = 15

تحويل بين نظم العد:

لتحويل أي عدد صحيح موجب من النظام العشري إلى الثنائي نستعمل طريقة الباقي Remainder Method الموضحة كالآتي:

1. أقسم العدد العشري على الأساس 2 .
2. أحسب باقي القسمة الذي يكون أما 1 أو 0 .
3. أقسم ناتج القسمة السابق على الأساس 2 كما في خطوة (1).
4. أحسب باقي القسمة كما في خطوة (2).
5. استمر في عملية القسمة وتحديد الباقي حتى يصبح خارج القسمة الصحيح صفراً.
6. العدد الثنائي المطلوب يتكون من أرقام الباقي مقروءة من الباقي الأخير إلى الأول .

مثال: تحويل الرقم 12

ناتج القسمة	الباقي
12÷2 = 6	0
6÷2 = 3	0
3÷2 = 1	1
1÷2 = 0	1

التحويل من النظام الثماني إلى العشري

للتحويل من النظام الثماني إلى النظام العشري يستعمل قانون التمثيل الموضعي للأعداد مع مراعاة أن أساس نظام العد هنا هو 8 .
أي هو نفس قانون النظام الثنائي ولكن بضربه بـ 8
مثال :

$$
\begin{aligned}
&(206)_O \\
&= 2\times 8^2 + 0\times 8^1 + 6\times 8^0 \\
&= 128 + 0 + 6 = (134)_D
\end{aligned}
$$

أما في حال وجود فاصلة كما في المثال التالي :

$$
\begin{aligned}
&(206.75)_O \\
&= 2\times 8^2 + 0\times 8^1 + 6\times 8^0 + 7\times 8^{-1} + 5\times 8^{-2} \\
&= 128 + 0 + 6 + \frac{7}{8} + \frac{5}{64} \\
&= 134 + 0.875 + 0.078125 \\
&= (134.953125)_D
\end{aligned}
$$

تحويل بين نظم العد:

التحويل من النظام السداسي عشر إلى الثنائي

لتحويل أي عدد من النظام السداسي عشر إلى مكافئه الثنائي نتبع الآتي:

1. نستبدل الخانات المكتوبة بدلالة الحروف إن وجدت في العدد بالأعداد العشرية المكافئة لها.
2. نستبدل كل عدد عشري بمكافئه الثنائي المكون من أربعة خانات.
3. ثم نضم الأرقام الثنائية مع بعضها لنحصل على العدد المطلوب .

مثال تحويل العدد D39A

الخطوة الأولى :

- D -> 13
- 3 <- 3
- 9 <- 9
- A -> 10

الخطوة الثانية :

- 1101 <- 13
- 0011 <- 3
- 1001 <- 9
- 1010 <- 10

الخوة الأخيرة :

- يصبح الناتج :

1101001110011010

التحويل من النظام السداسي عشر إلى العشري

للتحويل من النظام السداسي عشر إلى العشري نستعمل قانون التمثيل الموضعي للأعداد مع مراعاة أن أساس هذا النظام هو 16.

مثال تحويل العدد 2AF3

$$
\begin{aligned}
&(2AF3)_H \\
&= 2\times16^3 + A\times16^2 + F\times16^1 + 3\times16^0 \\
&= 8192 + 10\times16^2 + 15\times16^1 + 3 \\
&= 8192 + 2560 + 240 + 3 \\
&= (6899)_D
\end{aligned}
$$

مثال تحويل العدد 0.2A

$$
\begin{aligned}
&(0.3A)_H \\
&= 3\times16^{-1} + A\times16^{-2} \\
&= \frac{3}{16} + \frac{10}{256} \\
&= 0.1875 + 0.0390625 \\
&= (0.2265625)_D
\end{aligned}
$$

لتحويل الأعداد الصحيحة الموجبة من النظام العشري إلى السداسي عشر: نستعمل طريقة الباقي و ذلك بالقسمة على الأساس16.

مثال تحويل العدد 72

ناتج القسمة	الباقي
72÷16 = 4	2
4÷16 = 0	4

فيكون الناتج هو : 48

مفاهيم أساسية:

البوابة المنطقية (Logic Gates):

عبارة عن عنصر إلكتروني رقمييمثل وحدة البناء الأساسية في الأنظمة الرقمية و يقوم بتنفيذ تابع منطقي معين .

التابع المنطقي(Logic Function):

عبارة عن علاقة بين مجموعة قيم تمثل الدخل، من أجل الحصول على الخرج. الفرق الأساسي بين التابع المنطقي والتابع الرياضي التقليدي هو أن كافة قيم دخل وخرج التابع المنطقي ستكون قيم منطقية، أي أصفار وواحدات .

تقسم البوابات المنطقية إلى: البوابات المنطقية الأساسية وهي تضم بوابات NOT, AND, OR وإلى بوابات المستوى الثاني وهي بوابات NAND, NOR, XOR, XNOR .

جدول الحقيقة(Truth Table):

جدول الحقيقة هو عبارة عن ترتيب قيم الدخل الممكنة للتابع المنطقي مع قيم الخرج الممكنة له. فلو أخذنا أبسط تابع منطقي ممكن وهو تابع عملية النفي فإنه يمكننا توصيف خرج التابع بأنه معكوس أي دخل. فإذا كان الدخل هو " 1 " فإن الخرج سيكون " 0"، وإذا كان الدخل هو " 1 " فإن الخرج سيكون " 0 ". يمكن كتابة هذا الوصف عبر جدول الحقيقة التالي :

الدخل	الخرج
0	1
1	0

لو أخذنا تابعاً منطقياً له دخلين (على الأقل) مثل تابع الضرب المنطقي، فإننا سنقوم بما يلي :

سنسمي الدخل الأول (x) والدخل الثاني (y) والخرج هو نتيجة الضرب المنطقي لـ x و y بما أننا نتملك دخلين، فإن عدد حالات الخرج الممكنة هو 2^2 أي 4 قيم ممكنة للخرج. ترتيب هذا التوصيف ضمن جدول الحقيقة سيكون كما يلي :

x	y	F = x.y
0	0	0
0	1	0
1	0	0
1	1	1

الجدول الماضي يمثل جدول الحقيقة لتابع AND المنطقي. إذاً، ومن أجل كتابة جدول الحقيقة الخاص بأي تابع منطقي (سواء كان من التوابع الأساسية أو كان تابعاً مركباً) فإن ما يلزمنا معرفته هو :

- **عدد متحولات الدخل المنطقية.**
- **معادلة التابع المنطقي.**

من المهم أن نعلم أن التوابع المنطقية ليست دوماً توابع بسيطة، والتوابع المنطقية الأساسية التي استعرضناها سابقاً هي أساس العمليات المنطقية، حيث يمكن كتابة معادلة تابع منطقي تشتمل على عدة عمليات منطقية متنوعة بنفس الوقت. بهذه الحالة سيكون جدول الحقيقة أكبر. بأي حال، فإننا يجب أن نتذكر على الدوام أي خرج أي تركيبة منطقية سيكون إما "0" أو "1"

عند الحديث عن أي بوابة منطقية، يجب أن نتحدث عن الأمور التالية:

- رمز البوابة المنطقية
- التابع المنطقي الخاص بالبوابة المنطقية
- جدول الحقيقة الخاص بالبوابة المنطقية
- بنية البوابة المنطقية

سنقوم الآن باستعرض البوابات كاملة مع محدداتها :

- **بوابة** AND :

تعتبرالبوابة ANDواحدةمنالبواباتالاساسيةوالتيتدخلفيبناءمعظمالدوالالمنطقية (Logic functions) والبوابة ANDلهامدخلانأوأكثرولهاخرجواحد،وتؤديهذهالبوابةإلىمايسمىبالضربالمنطقي (Logical Multiplication) ويمكنتمثيلهذهالبوابةبعددمنالمفاتيحالموصلةعلىالتواليفيدائرةكهربائيةحيث المفتاحان(A,B) يمثلان أثنين من المتغيرات الثنائية (Two Binary Variables) وتكون قيمة أي متغير منهما تساوي (0) الثنائي عندما يكون المفتاح مفتوح (Open) وتساوي (1) الثنائي عندما يكون المفتاح مغلق (Closed)كماهوموضحفيالشكل (1). ويبينالجدولأنالمصباح (L) لايضاءإلاعندمايكونكلمنالمفتاحينمغلق،ويطلقعلىهذاالجدولاسمجدولالحقيقة (Truth Table) :

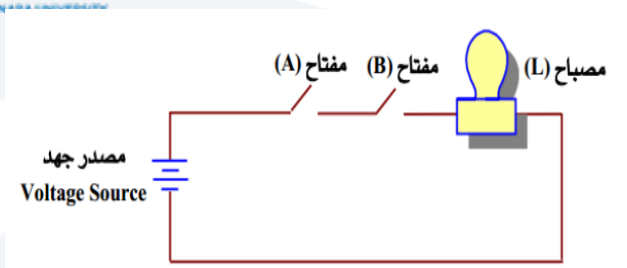

شكل (١) تمثيل البوابة AND كمفتاحين على التوالي.

A	B	L
مفتوح	مفتوح	غير مضاء
مفتوح	مغلق	غير مضاء
مغلق	مفتوح	غير مضاء
مغلق	مغلق	مضاء

تمثيل بوابة AND كمفتاحين على التوالي	جدول الحقيقة للدارة

الشكل (1)

الرمز المنطقي القياسي (Standard) للبوابة AND و جدول الحقيقة للبوابة AND بمدخلين مبينة في الشكل (2):

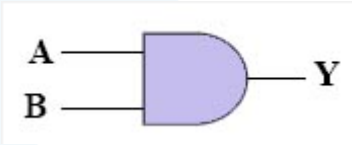

A	B	OUTPUT
0	0	0
0	1	0
1	0	0
1	1	1

الشكل (2)

يظهر الشكل الدخلان A, B والخرج (OUT) أو Y ويسمى رمز البوابة AND بمدخلين.المدخلات يمثلان أرقام ثنائية (bits)، فالخرج يساوي (1) فقط عندما يكون الدخلان A, B تساوي (1) الثنائي، وبالتالي فأنه لأي بوابة AND وبصرف النظر عن عدد المدخلات، يكون لها خرج يساوي (1) فقط عندما تكون جميع المدخلات تساوي (1).

كيفية بناء جدول الحقيقة:

1. تحدد عدد احتمالات الدخل للبوابة عن طريق استخدام العلاقة:

عدد الإحتمالات = 2^n حيث n عدد مداخل البوابة

فإذا كان لدينا مثلاً ثلاث مداخل فيكون عدد حالات الخرج المحتملة هو 8 بتطبيق القاعدة السابقة.

2. عند كل حالة من حالات الدخل نحدد حالة الخرج المناظرة.

يعتبر الجبر البوليني (Boolen Algebra) صيغة للمنطق الرمزي الذي يبين كيف تعمل البوابات المنطقية والعبارة البولينية هي طريقة مختصرة لإظهار مايحدث في دائرة منطقية ما.

والعبارة البولينية لبوابة AND ذات مدخلين هي:

$$Y = A \bullet B$$

وتقرأ هذه العبارة كالتالي: الخرج Y يساوي A AND B (• تعني AND)، وأحياناً تحذف النقطة من العبارة البولينية وتصبح:

$$Y = AB$$

وتقرأ الخرج Y يساوي A AND B.

- **بوابة** OR:

تعتبر البوابة OR واحدة من البوابات الأساسية التي تدخل في بناء معظم الدوال المنطقية. ولها مدخلان أو أكثر وخرج واحد، وتؤدي هذه البوابة ما يسمى بالجمع المنطقي (Logical Addition)، ويمكنتمثيلهذهالبوابةبعددمنالمفاتيحالموصلةعلىالتوازي فيدائرةكهربائيةحيث المفتاحان(A,B) يمثلان أثنين من المتغيرات الثنائية (Two Binary Variables). وكما في البوابة AND فإن المفتاحين A , B تكون قيمة أي متغير منهما تساوي (0) عندما يكون المفتاح مفتوح (Open) وتساوي (1) عندما يكون المفتاح مغلق (Closed).كماهوموضحفيالشكل (3). ويبينالجدولأنالمصباح (L) لايضاءإلاعندمايكونكلمنالمفتاحين أو أحدهمامغلق،ويطلقعلىهذاالجدولاسمجدولالحقيقة (Truth Table):

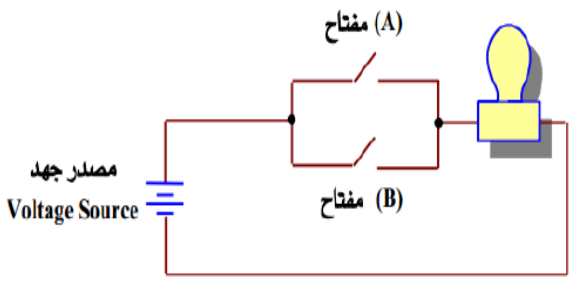

المصباح L	المفتاح A	المفتاح B
مطفئ	ON	ON
مُضاء	ON	OFF
مُضاء	OFF	ON
مُضاء	OFF	OFF

تمثيل بوابة ORكمفتاحين على التوازي | جدول الحقيقة للدارة

الشكل (3)

الرمز المنطقي القياسي(Standard) للبوابة OR و جدول الحقيقة للبوابة OR بمدخلين مبينة في الشكل التالي:

A	B	OUTPUT
0	0	0
0	1	1
1	0	1
1	1	1

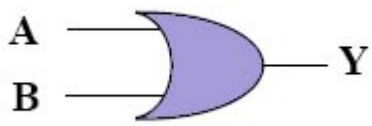

الشكل (4)

ويلاحظ من الجدول أن الخرج يساوي (1) أي حقيقياً عندما يكون أي من الدخلين أو كلاهما عند المستوى (1)، وأن المخرج يكون غير حقيقي أي (0) عندما تكون كل المدخلات عند مستوى (0) الثنائي.

والعبارة البولينية لبوابة OR ذات مدخلين هي:

$$Y = A + B$$

وتقرأ هذه العبارة كالتالي: الخرج Y يساوي A OR B (+ تعني OR).

- **بوابـــــة** NOT (**العاكس**) (NOT Gate (INVERTER :

العاكسأوبوابة NOTتؤديعمليةيطلقعليهاالعكس (Inversion) أوالاتمام (complementation) والعاكسيعتبرالمستوىالمنطقيللدخلالإنعكسة،فاذاكاندخلة (1) يغيرةفيالخرجإلى (0) واذاكاندخلة (0) يغيرةإلى (1).وبالتالي فلهاخرجواحدودخلواحد . يوضحالشكل (5) الرمزالمنطقيالمستخدملبوابةالعاكسوجدولالحقيقةلهذهالبوابة .

Input	Output
A	Y
0	1
1	0

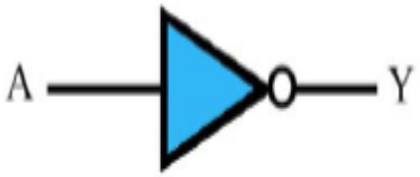

الشكل (5)

والعبارة البولينية لبوابة OR ذات مدخلين هي:

$$Y = \overline{A}$$

وتقرأ على النحو التالي: الخرج Yيساوي not A وتسمى الإشارة فوق ال A باسم bar .

أنواع أخرى من البوابات :-

4 – بوابة NOR :- وهي عبارة عن بوابة OR متبوعة ببوابة NOT وسميت بـ NOR اختصارا لكلمة NOT OR وبالتالي جدول الحقيقة لها هو متمم إخراج بوابة OR .

رمز هذه البوابة وجدول الحقيقة لها كما مبين أدناه :-

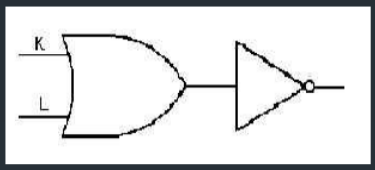

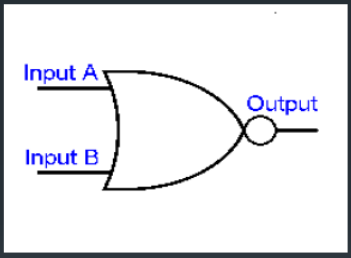

A	B	X
0	0	1
0	1	0
1	0	0
1	1	0

معادلة هذه البوابة هي $X = \overline{(A + B)}$

قاعدة للحفظ : في بوابة NOR إذا كان أحد الإدخالات 1 يكون الإخراج 0 أو إخراج بوابة NOR هو عكس إخراج بوابة OR .

5 – بوابة NAND :- وهي عبارة عن بوابة AND متبوعة ببوابة NOT وسميت بـ NAND اختصارا لكلمة NOT AND وبالتالي جدول الحقيقة لها هو متمم إخراج بوابة AND .

رمز هذه البوابة وجدول الحقيقة لها كما مبين :-

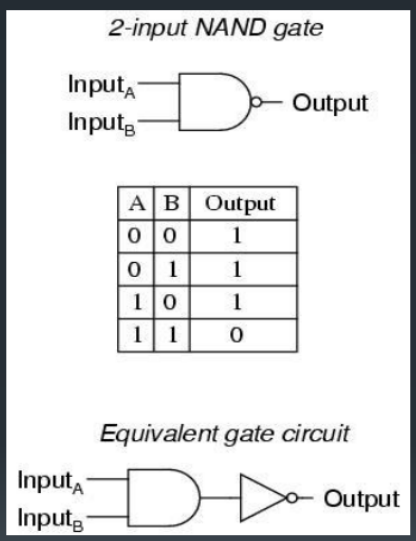

A	B	X
0	0	1
0	1	1
1	0	1
1	1	0

معادلة هذه البوابة هي $X = \overline{A \cdot B}$

قاعدة للحفظ : في بوابة NAND إذا كان أحد الإدخالات 0 يكون الإخراج 1 أو إخراج بوابة NAND عكس إخراج بوابة AND .

تعتبر هذه البوابة من أكثر البوابات استخداما لسهولة تصنيعها ورخص ثمنها .

6 – بوابة XOR :- وتكتب أيضا EOR اختصارا لكلمة Exclusive OR .

رمز هذه البوابة وجدول الحقيقة لها ومخططها التفصيلي كما مبين أدناه :-

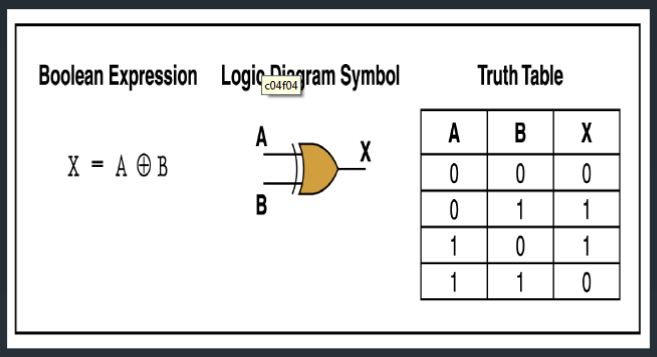

A	B	X
0	0	0
0	1	1
1	0	1
1	1	0

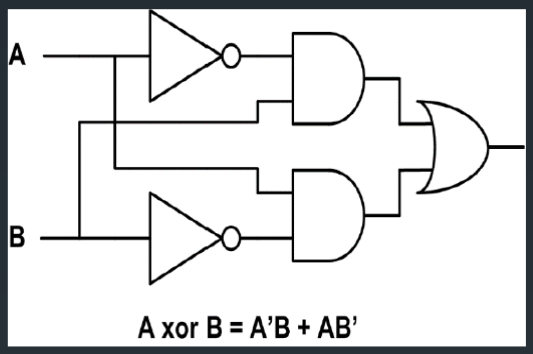

معادلة هذه البوابة هي $X = A \oplus B = A \cdot \overline{B} + \overline{A} \cdot B$

قاعدة للحفظ : في بوابة XOR إذا اختلفت الإدخالات يكون الإخراج 1 .

تستخدم هذه البوابة للمقارنة ومعرفة المختلف من المتغيرات لأن الأخراج يكون 1 عندما لا تتشابه جميع الإدخالات .

7 – بوابة XNOR :- وتكتب أيضا ENOR اختصارا لكلمة Exclusive NOR وهي بوابة XOR متبوعة ببوابة NOT كما مبين في الشكل.

رمز هذه البوابة وجدول الحقيقة لها ومخططها التفصيلي كما مبين أدناه :-

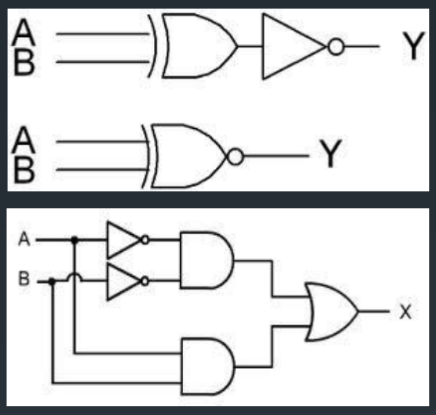

A	B	X
0	0	1
0	1	0
1	0	0
1	1	1

معادلة هذه البوابة هي $X = \overline{A \oplus B} = A \odot B = A \cdot B + \overline{A} \cdot \overline{B}$

قاعدة للحفظ : في بوابة XNOR إذا تشابهات الإدخالات يكون الإخراج 1 .

تستخدم هذه البوابة للمقارنة ومعرفة المتشابه من المتغيرات لأن الأخراج يكون 1 عندما تتشابه جميع الإدخالات .

الجدول الكامل للبوابات المنطقية: يظهر الجدول رمز كل بوابة، مع التابع المنطقي الخاص بها، وجدول الحقيقة الذي يصف عملها

اسم البوابة	الرمز المنطقي	التابع المنطقي	جدول الحقيقة
بوابة النفي (العاكس) NOT	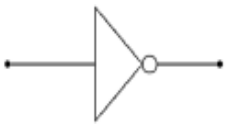	$F=\overline{x}$	x y 0 1 1 0
بوابة الجمع المنطقي OR		$F=x+y$	x y x+y 0 0 0 0 1 1 1 0 1 1 1 1
بوابة الضرب المنطقي	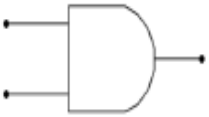	$F=x.y$	x y x.y 0 0 0 0 1 0 1 0 0 1 1 1
بوابة نفي الجمع NOR	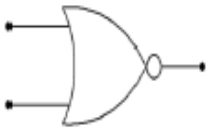	$F=\overline{(x+y)}$	x y $\overline{(x+y)}$ 0 0 1 0 1 0 1 0 0 1 1 0
بوابة نفي الضرب NAND	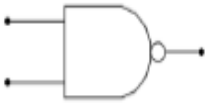	$F=\overline{(x.y)}$	x y $\overline{(x.y)}$ 0 0 1 0 1 1 1 0 1 1 1 0
بوابة الجمع الحصري XOR	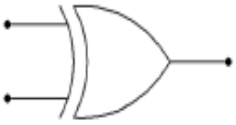	$F=x\oplus y$ $F=(x.\overline{y})+(\overline{x}.y)$	x y x⊕y 0 0 0 0 1 1 1 0 1 1 1 0
بوابة نفي الجمع الحصري XNOR	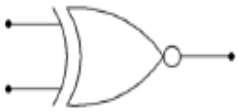	$F=\overline{(x\oplus y)}$ $F=(x.y)+(\overline{x}.\overline{y})$	x y $\overline{(x\oplus y)}$ 0 0 1 0 1 0 1 0 0 1 1 1

بعضأسماء وأشكال الدارات المتكاملة للبوابات :

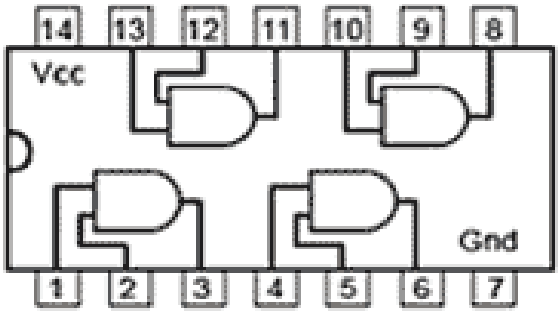

7408 Quad 2 input
AND Gates

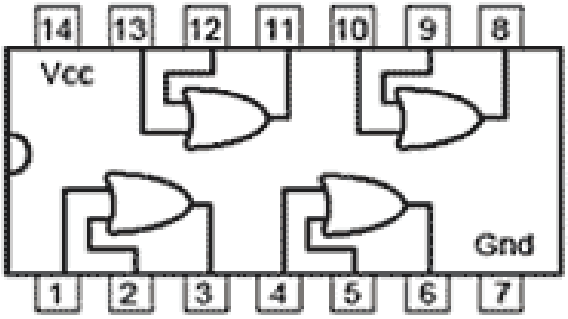

7432 Quad 2 input
OR Gates

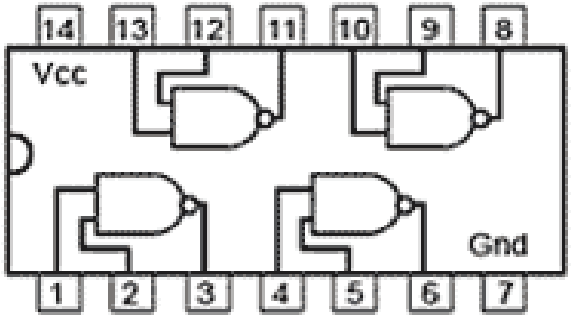

7400 Quad 2 input
NAND Gates

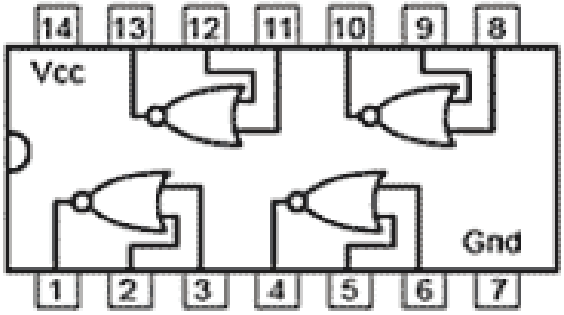

7402 Quad 2 input
NOR Gates

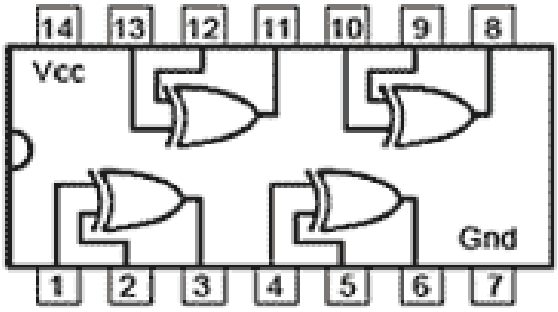

7486 Quad 2 input
XOR Gates

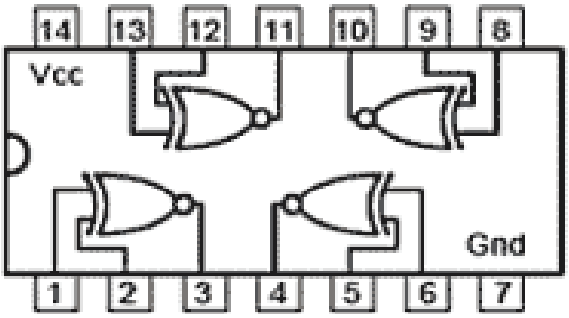

747266 Quad 2 input
XNOR Gates

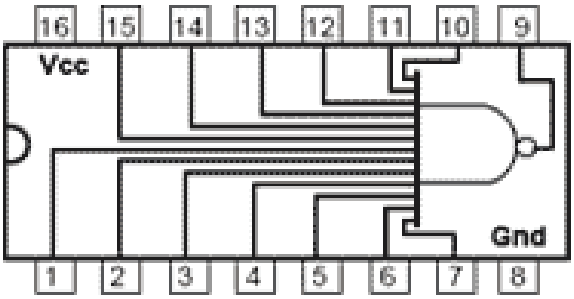

74133 Single 13 input
NAND Gate

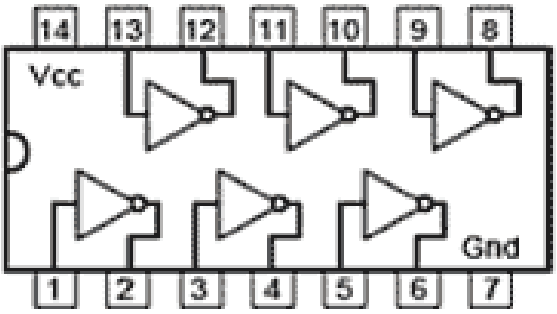

7404 Hex NOT Gates
(Inverters)

تطبيق عملي1

دارة اختبار بوابة النفي NOT:

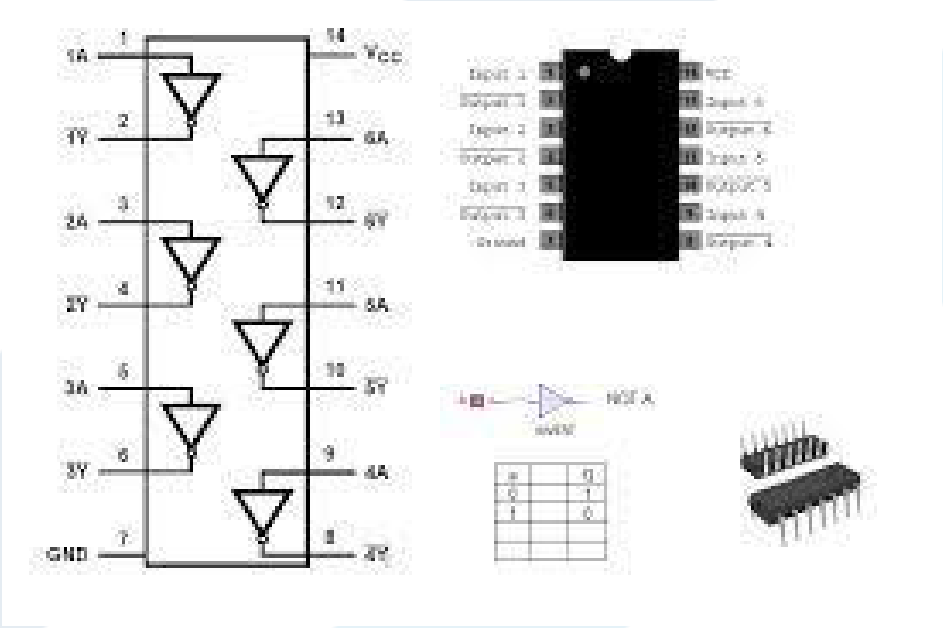

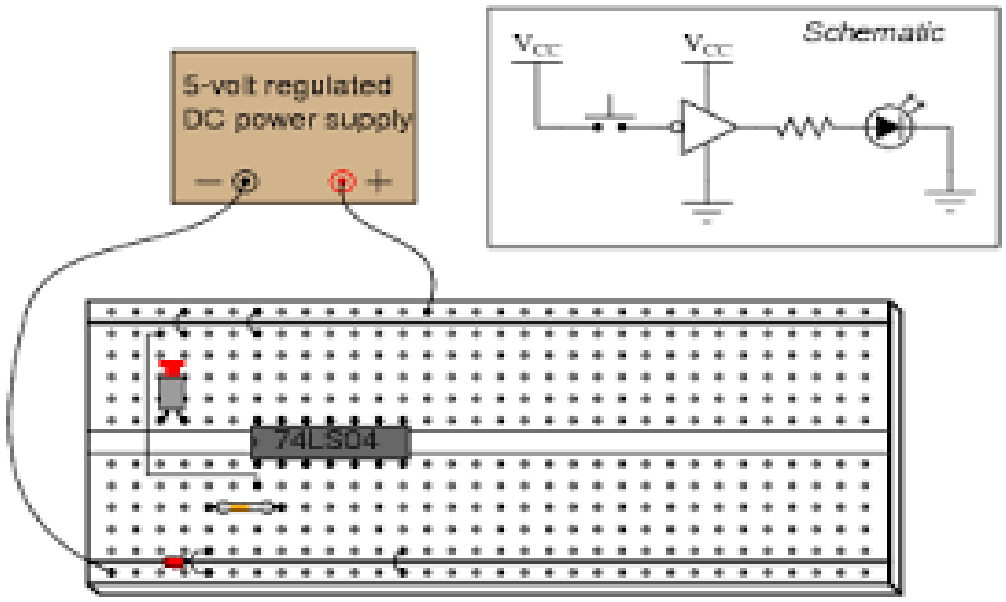

تطبيق عملي 2:

دارة اختبار بوابة الضرب AND:

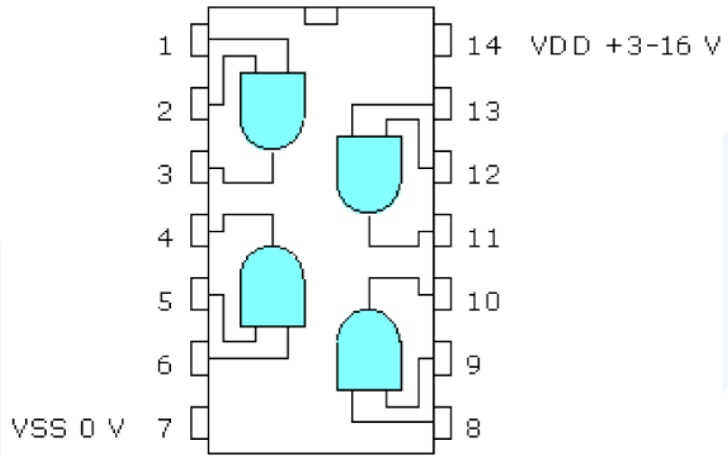

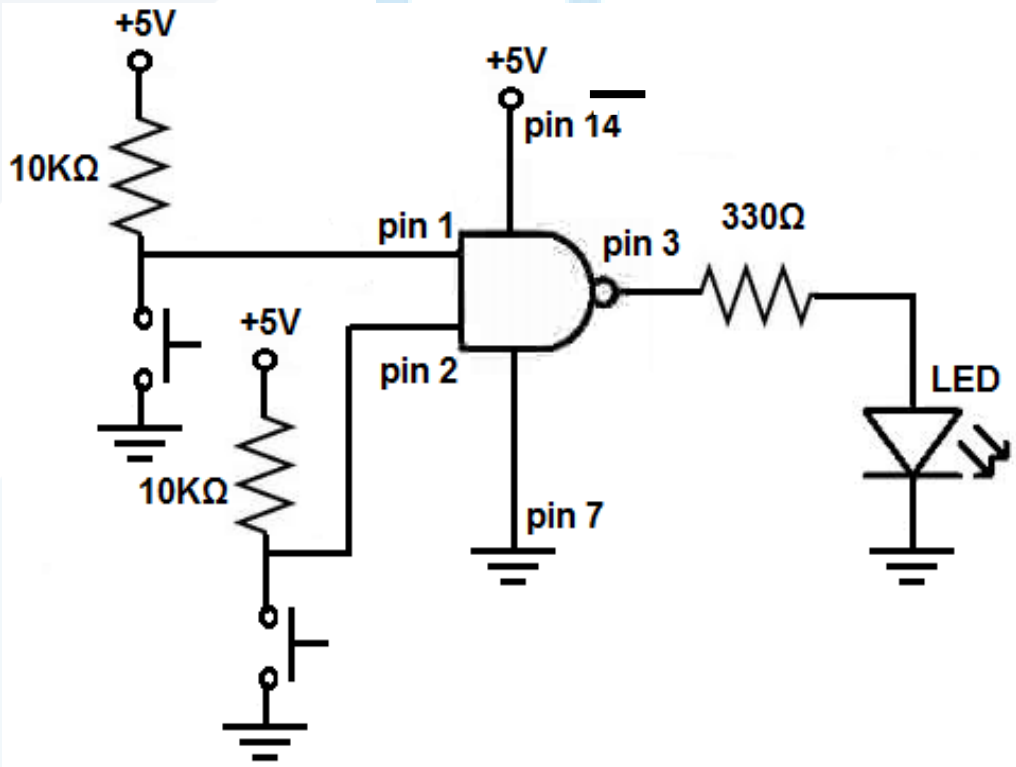

تطبيق عملي 3

دارة اختبار بوابة XOR :

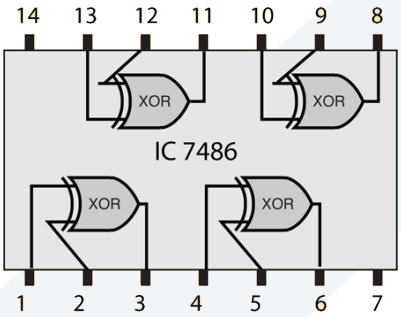

صل دارة كماالدارة السابقة مع استبدال الـ ic بأخرى 7486 التي تحوي بوابات XOR

صل التغذية وقارن مع جدول الحقيقة

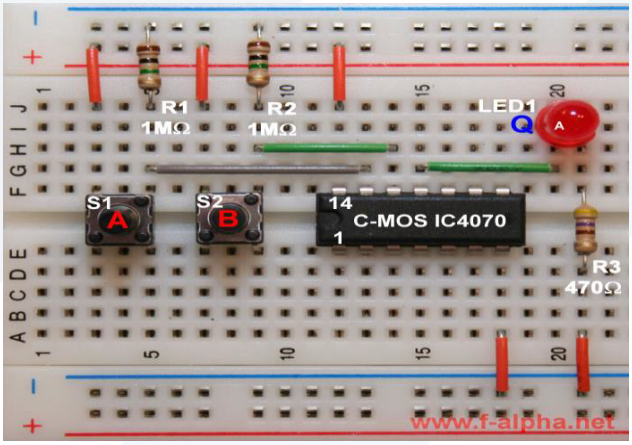

عناصر الدارة:

1- Ic 7486
2- Pb switches 2
3- مقاومتين 10 كيلو اوم
4- مقاومة 330 اوم
5- ليد Led
6- لوح توصيل Test board
7- أسلاك توصيل
8- منبع تغذية

وظيفة:

قم باعداد دارة اختبار لبوابة الجمع XNOR باستخدام الـ Test bord

مع رسم الدارة بالتفصيل على ورقة بيضاء